# SUPER 6000 - 8000 INV

## OPERATORE IRREVERSIBILE PER CANCELLI SCORREVOLI INDUSTRIALI

- SUPER 6000 è dotato di motore autofrenante e frizione a turbina oleodinamica che consente partenze graduali.
- SUPER 8000 INV è il nuovo operatore ad alta velocità in grado di gestire cancelli scorrevoli estremamente lunghi e pesanti. È dotato di inverter e quadro di comando che consentono di ottenere una partenza graduale, un'alta velocità ed un graduale rallentamento in accostamento a fine manovra.
- SUPER 8000 INV è progettato per muovere cancelli pesanti fino a 8 tonnellate a 19,8m/min. Per questo motivo SUPER 8000 INV è il più potente operatore per cancelli scorrevoli industriali al mondo.
- Grazie alla meccanica sovradimensionata i SUPER permettono un uso continuo.
- Nel quadro L1-CRX la memoria dei codici dei telecomandi è estraibile per una più semplice manutenzione.
- Il quadro L1-CRX può gestire fino a 1.000 tra telecomandi SUN o SUN PRO.
- Il quadro L1-CRX può essere gestito dalle schede Bluetooth APP o APP+.
- In 45 anni di storia, SUPER ha subìto ben poche modifiche e resta oggi uno dei prodotti RIB più conosciuti al mondo.

CE UK CA

### PER CANCELLI SCORREVOLI PESANTI FINO A 6.000 Kg

| | | | |
|---|---|---|---|
| AA38004 | SUPER 6000 Trifase Ventilato | con elettrofreno e senza quadro | 8.690 € |

### PER CANCELLI SCORREVOLI PESANTI FINO A 8.000 Kg

| | | |
|---|---|---|
| AA31040 | SUPER 8000 INV Trifase Ventilato con elettrofreno, inverter e quadro elettronico L1-CRX | 9.160 € |

| | | |
|---|---|---|
| GAR0019 | Estensione garanzia 4 anni per SUPER 6000 - SUPER 8000 INV | 470 € |
| GAR0020 | Estensione garanzia 7 anni per SUPER 6000 - SUPER 8000 INV | 930 € |
| GAR0021 | Estensione garanzia 10 anni per SUPER 6000 - SUPER 8000 INV | 1.380 € |

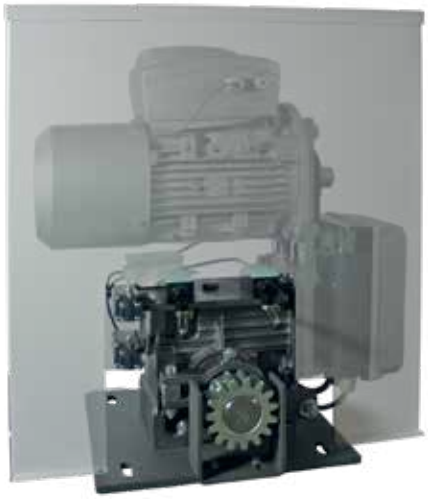

# ACCESSORI PER GLI OPERATORI SUPER 6000 - SUPER 8000 INV

**ACG8105 PIASTRA DI FISSAGGIO**
da interrare

309 €

**ACG8081 Schede di sincronizzazione dei comandi e delle sicurezze di 2 SUPER**
Sincronizzazione attivabile solo con App RIB GATE 147 €

157

**ACS9060 CREMAGLIERA M6**
in metallo da trattare
(sez. 30 x 30 mm)

in barre da 2 m al m 78 €

**ACS9080 CREMAGLIERA M6**
in metallo da trattare
(sez. 30 x 30 mm)
con angolare 45x45 mm
in barre da 2 m al m 104 €

**ACS9090 CREMAGLIERA M6**
in ferro (sez. 30 x 30 mm)
rivestita con CATAFORESI,
con angolare 45x45 mm
in barre da 2 m al m 118 €

**ABL1/R4RX L1/R4-CRX**
quadro elettronico
per 1 SUPER 6000 trifase
Con contenitore IP 55.
Vedi Pag. 154 e 164 998 €

## SUPER 6000

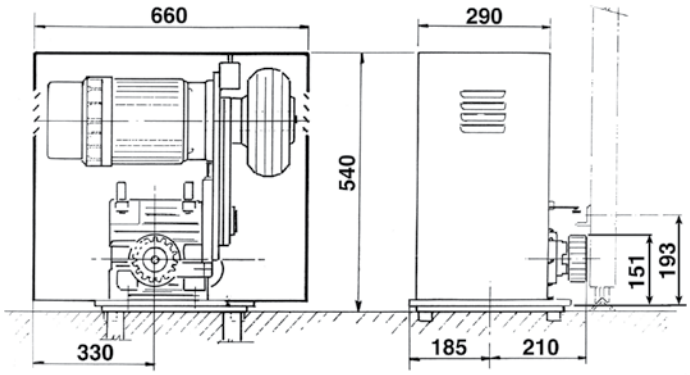


1 x

**ACG5534 Differenziale ABB F204A-25/0,3 per SUPER 8000 INV**

381 €

I differenziali puri senza sganciatori magnetotermici sono interruttori che garantiscono la protezione delle persone dai contatti indiretti e protezione addizionale dai contatti diretti secondo le norme CEI EN 61008-1 e CEI EN 61008-2-1.
In quanto sprovvisti di dispositivo magnetotermico incorporato, i differenziali puri devono essere protetti contro i cortocircuiti mediante appropriati interruttori automatici o fusibili. Le versioni APR antiperturbazione sono dispositivi appositamente studiati per essere immuni agli scatti intempestivi causati da dispersioni impulsive dovute a manovre oppure a fenomeni atmosferici come ad esempio le fulminazioni.

## SUPER 8000 INV

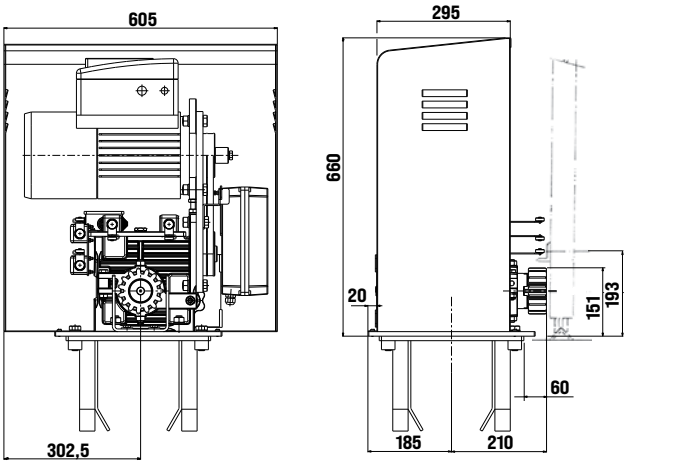


1 x

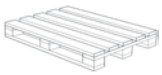

Dimensioni in mm

| CARATTERISTICHE TECNICHE | | SUPER 6000 | SUPER 8000 INV |
|---|---|---|---|
| Peso max cancello | Kg | 6.000 | 8.000 |
| Velocità di traino | m/s | 0,160 | 0,33 |
| Forza di spinta a giri costanti | N | 9.000 | |
| Coppia max | Nm | 405 | |
| Alimentazione | V | 400 | |
| Assorbimento | A | 6,39 | |
| Cremagliera modulo | | 6 | |
| Peso operatore | Kg | 123 | 120 |
| Grado di protezione | IP | 55 | |
| Temperatura di lavoro | °C | -10 ÷ +55 | |
| Cicli giornalieri consigliati | | 700 | |
| Servizio | % | 100 | |
| N° cicli consecutivi garantiti | | 700/10 m | |